Beleuchtung
LED Handscheinwerfer

L148/1111-100 Art. Nr. 225000

- Verwendung im sicheren Bereich
- Neueste LED-Technologie
- Sehr hohe Lichtstärke
- Niedriges Gewicht
- Lampenkopf um 190° schwenkbar
- Hauptlicht stufenlos dimmbar
- Lange Akkuzeit
- Ergonomische Einhandbedienung

WebCode **L148A**

Der LED-Handscheinwerfer L148 für die Verwendung im sicheren Bereich lässt sich ergonomisch mit einer Hand bedienen und ist stufenlos dimmbar.
Für die Verwendung als Signalleuchte kann bei Bedarf in den Blinkmodus geschaltet werden. Hierfür gibt es als Zubehör farbige Streuscheiben.
Der schwenkbare Scheinwerferkopf lenkt den Lichtkegel in fast alle Richtungen.
Der Handscheinwerfer ist für den Einsatz im KFZ zugelassen und hat als Einheit mit dem Ladesessel eine Notlichtfunktion.

Technische Daten

Explosionsschutz	
Kfz Zulassung	E1 10 R - 036569
Elektrische Daten	
Ex-Ausführung	Nein
Bemessungsbetriebsspannung AC	240 V
Bemessungsbetriebsspannung DC	250 V
Batterie-Ausführung	Blei-Vlies-Akku
Lichttechnische Daten	
Anzahl der Lampen	2
Leuchtmittel	LED
Lichtfarbe	6500 K
Lichtstärke	24000 cd
Lichtverteilung	gemäß DIN 14642
Umgebungsbedingungen	
Umgebungstemperatur	-20 °C ... +50 °C
Lagertemperatur	-25 °C ... +50 °C
Mechanische Daten	
Schutzart (IP)	IP66
Schutzklasse	II (schutzisoliert)
Gehäusematerial	Polyamid, schlagfest
Baubreite	92 mm
Höhe	143 mm
Länge	279 mm
Neigbarkeit Scheinwerferkopfes	vorn: 100°, hinten: 90°
Gehäuse Farbe	schwarz

R. STAHL Schaltgeräte GmbH | Am Bahnhof 30 | 74638 Waldenburg
Tel. +49 (7942) 943-0 | +49 (7942) 943-1777 | Email: info.sued@stahl.de | r-stahl.com

L148/1111-100 Art. Nr. 225000

Mechanische Daten	
Gewicht	1,55 kg
Komponenten	
Batterie-Ausführung	Blei-Vlies-Akku, wartungsfrei, 6 V, 4,5 Ah

Maßzeichnung (alle Maße in mm [Zoll]) – Änderungen vorbehalten

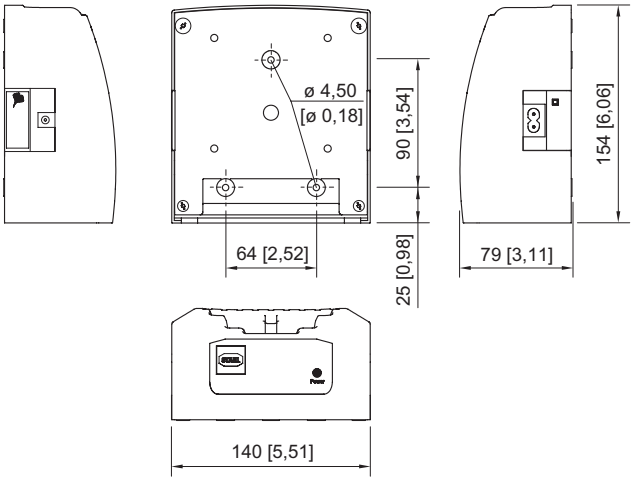

Ladesessel

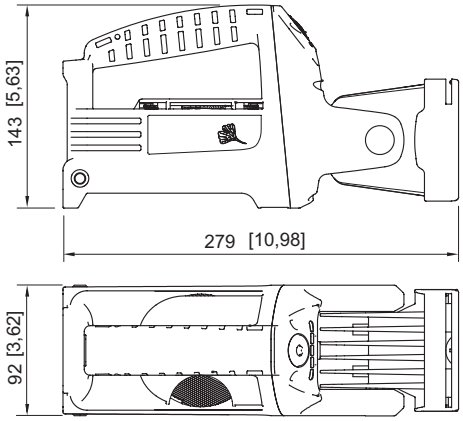

Handscheinwerfer

Zubehör und Ersatzteile

Ladesessel		**Art. Nr.**
	für L148 (12 – 30 V DC und 110 – 240 V AC)	225781
	für 6148 (12 – 30 V DC und 110 – 240 V AC)	209688

Änderungen der technischen Daten, Maße, Gewichte, Konstruktionen und der Liefermöglichkeiten bleiben vorbehalten. Die Abbildungen sind unverbindlich.